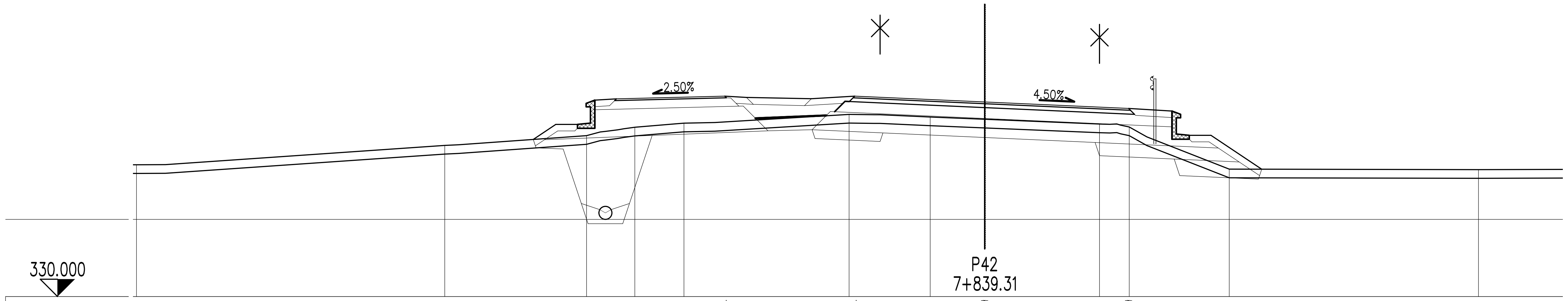

CESTISCE				334.561			334.624	334.624		334.489		334.339		
OD.OSI				8.500			6.000	3.000		0.000		3.322		
TEREN	333.041	333.486	333.712		333.906	334.000		334.202	334.142	334.090	333.980	333.912	332.939	332.928
OD.OSI	19.578	12.462	9.191		8.075	6.942		3.130	1.258	0.000	2.649	3.335	5.644	11.396

Elea iC a member of iC group

Elea iC, d.o.o., Dunajska cesta 21, SI-1000 Ljubljana
T +386 (1) 474 10 00, F +386 (1) 474 10 01, info@elea.si, www.elea.si, IZS št. 0521

PREPUST LJ 5057
KM 7.8+59
(POTOK ŠUJICA)

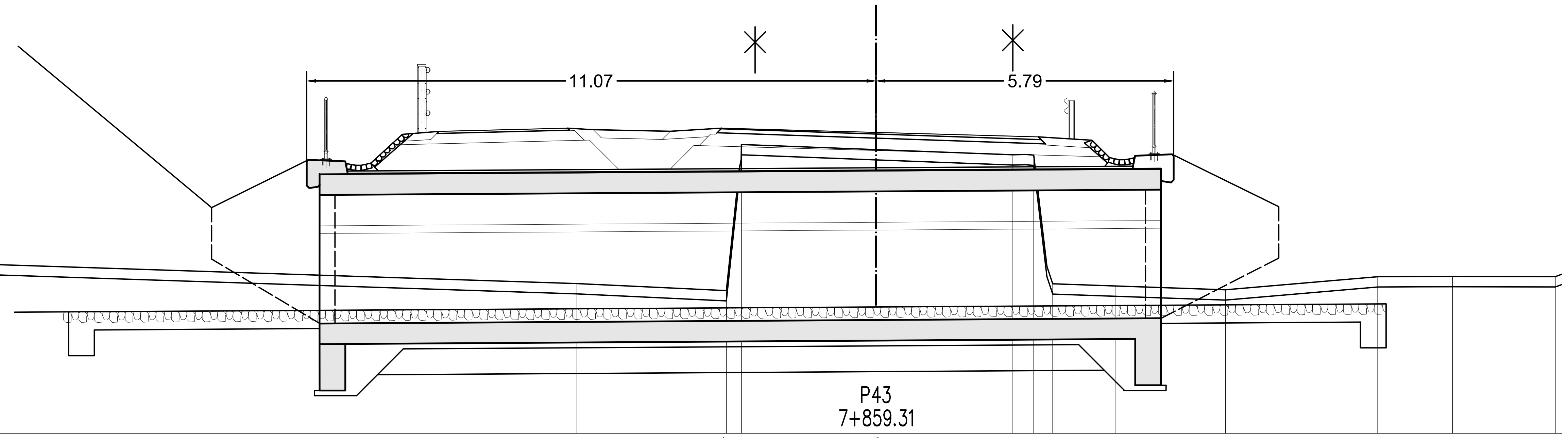

CESTISCE		334.564		334.453		334.336						
OD.OSI		3.000		0.000		3.159						
TEREN	331.515	331.378	334.216	334.119	334.018	334.012	331.511	331.468	331.394	331.648	331.653	331.649
OD.OSI	5.818	2.910	2.618	0.000	2.663	3.070	3.438	4.653	6.798	9.761	11.218	13.216

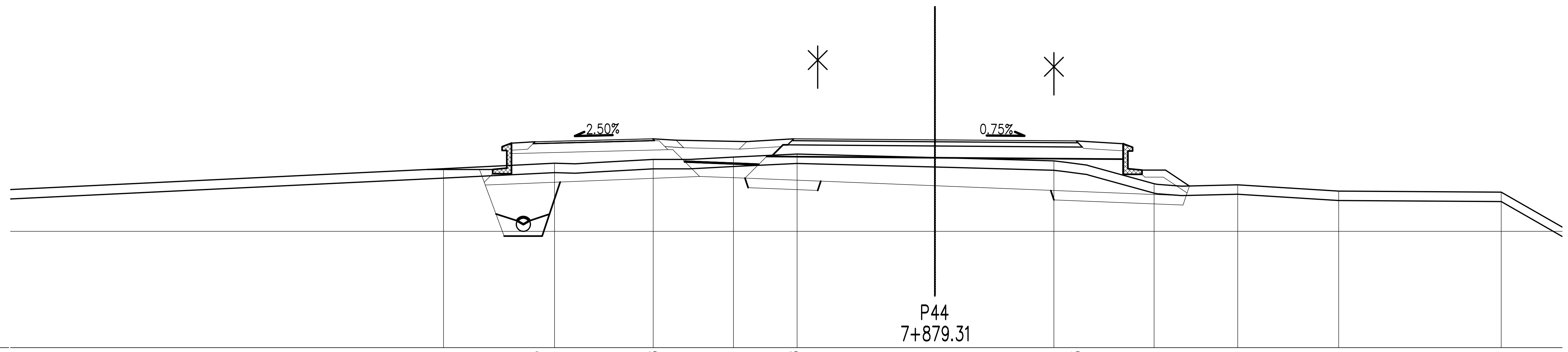

CESTISCE		334.376		334.438		334.438	334.416		334.393				
OD.OSI		8.500		6.000		3.000	0.000		3.005				
TEREN	333.802		333.919	334.000	334.050	334.114	334.039	333.969		333.483	333.460	333.326	333.305
OD.OSI	10.447		8.087	5.988	4.282	2.929	0.000	2.532		4.662	6.441	8.587	12.043

Objekt

Rekonstrukcija regionalne ceste od km 7,039 do km 9,007 in nadomestna gradnja treh objektov pri Horjulu

Ljubljanica-Vrhnika, R2-407/1145

Investitor
Republika Slovenija, Ministrstvo za infrastrukturo
Direkcija RS za infrastrukturo, Tržaška 19, 1000 Ljubljana

Projektant
Elea iC d.o.o., Dunajska cesta 21, 1000 Ljubljana

Vodja projekta
Andrej Pogačnik, univ. dipl. inž. grad. G-0187

Pooblaščeni inženir
Andrej Pogačnik, univ. dipl. inž. grad. G-0187

Avtor
Matjaž Beltram, univ. dipl. inž. grad. G-4229

Št. načrta	Načrt	Št. projekta	Vrsta projekta
200172-P-1	2.2 Načrt premostitvenih objektov	200172	PZI

Ime risbe
PREPUST P-1, LJ 5057, v km 7,859 čez potok Šujica
Preči profil P42, P43 in P44

Vrsta risbe	Merilo	Datum
prečni profili	1:100	december 2021

Št. risbe	Različica	Stanje risbe
G.232	**01**	Po recenziji

Št. odseka	Arhivska št.	Vrsta dokumentacije	Šifra priloge	Črtna koda
1145		004.2160	G.232	

Vsebina risbe je last podjetja Elea iC, d.o.o. Vse avtorske pravice, ki niso s pogodbo prenesene na naročnika, so pridržane. Brez pisne odobritve reprodukcija ni dovoljena.

594 mm × 420 mm = 0.25 m^2